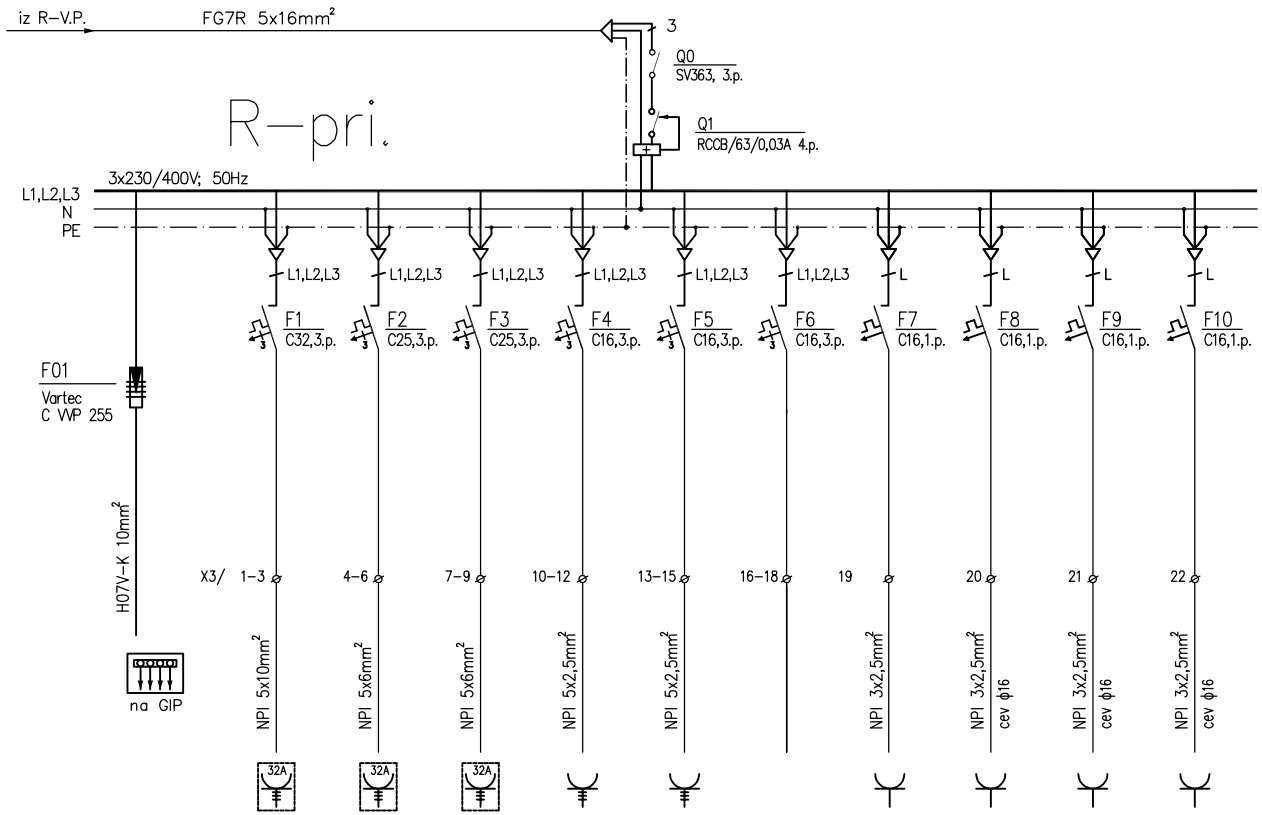

Pi =	30,0kW
Fi =	0,5
Pk =	15,0kW
Cos fi=	0,95
Ik =	22,8A
Iv =	3 x 50A

OPREMA SE VGRADI V
PODOMETNO OMARO
dimenzij: 700x800x200mm
–s ključavnico
–z dvokrilnimi vrati

ZASCITA PRED POSREDNIM DOTIKOM
Z IZKLOPILNIMI NAPRAVAMI NA
DIFERENČNI TOK V TN–S
SISTEMU INSTALACIJ

TOKOKROG	1	2	3	4	5	6	7	8	9	10
Pi (kW)	6,0	5,0	5,0	3,0	3,0	/	2,0	2,0	2,0	2,0
PORABNIK	3.f.VTIČNICE	3.f.VTIČNICE	3.f.VTIČNICE	3.f.VTIČNICE	3.f.VTIČNICE	REZERVA	VTIČNICE	VTIČNICE	VTIČNICE	VTIČNICE
PROSTOR	V omari	V omari	V omari	V omari	V omari		V omari	V omari	V omari	V omari

ERDADO d.o.o.
Ul. Vena Pilona 29, 5270 Ajdovscina
Projektiranje, meritve, nadzor

Investitor: OBČINA AJDOVŠČINA
Ulica V.maja 6a
5270 Ajdovščina

Objekt: DOM KRAJANOV SKRILJE

Načrt: ELEKTRIČNE INSTALACIJE
Močnostne instalacije

Risba: Enopolna razdelilna shema razdelilnika R–prireditve

Odg. vodja projekta: Andrej Čopič u.d.i.a. ZAPS 1251
Odg. projektant: David Furlan, el.teh. E–9035
Sodelavec:
Št. projekta: 208/2013
Datum: JUNIJ 2014
Št. načrta: 121/03–14
ID št. podjetja: IZS 1958
Merilo:
Projekta dokumentacija: PZI
Št. risbe:
Stran: 7